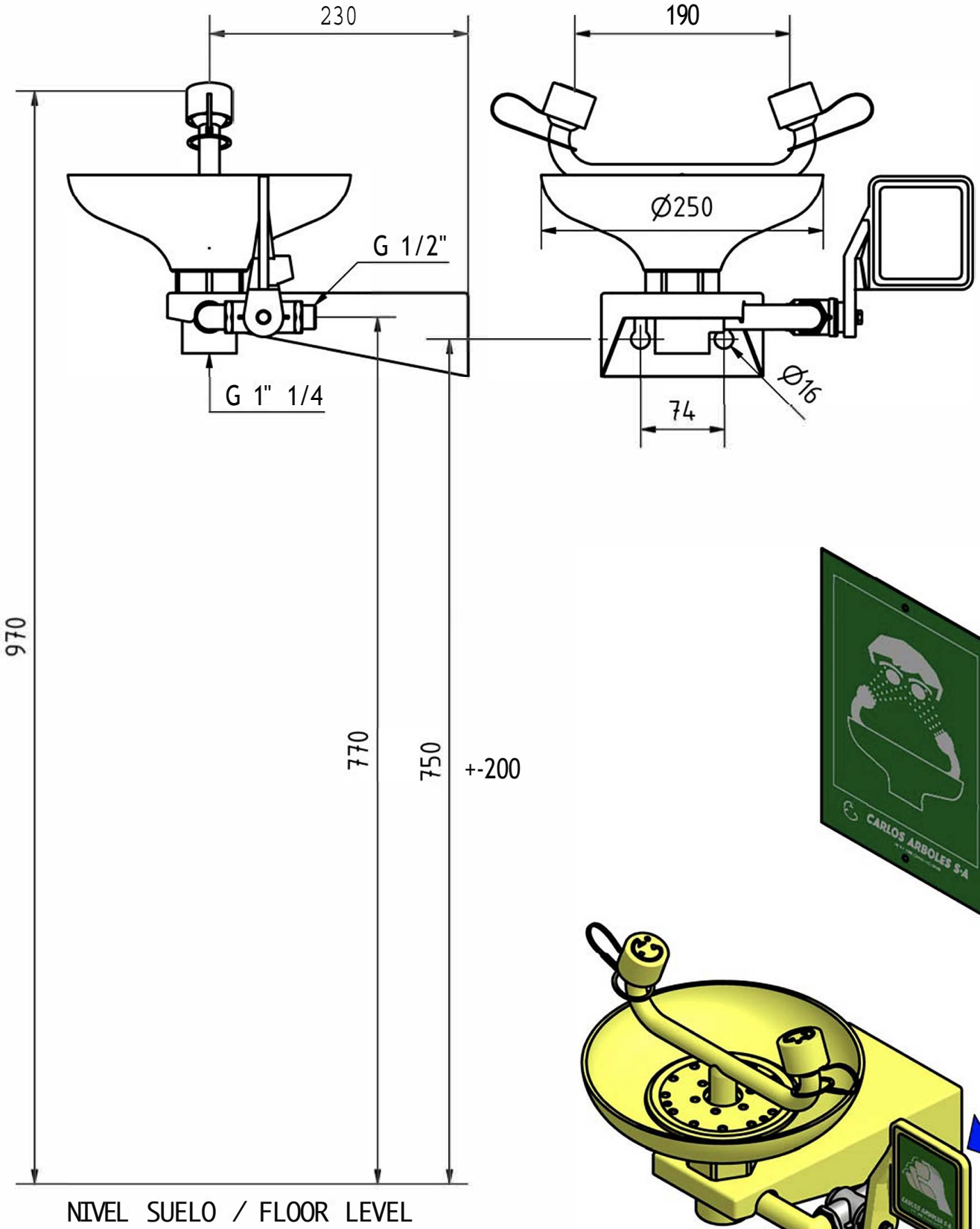
230
190
Ø250
G 1/2"
G 1" 1/4
Ø16
74
970
770
750
+-200
CARLOS ARBOLES S.A
NIVEL SUELO / FLOOR LEVEL

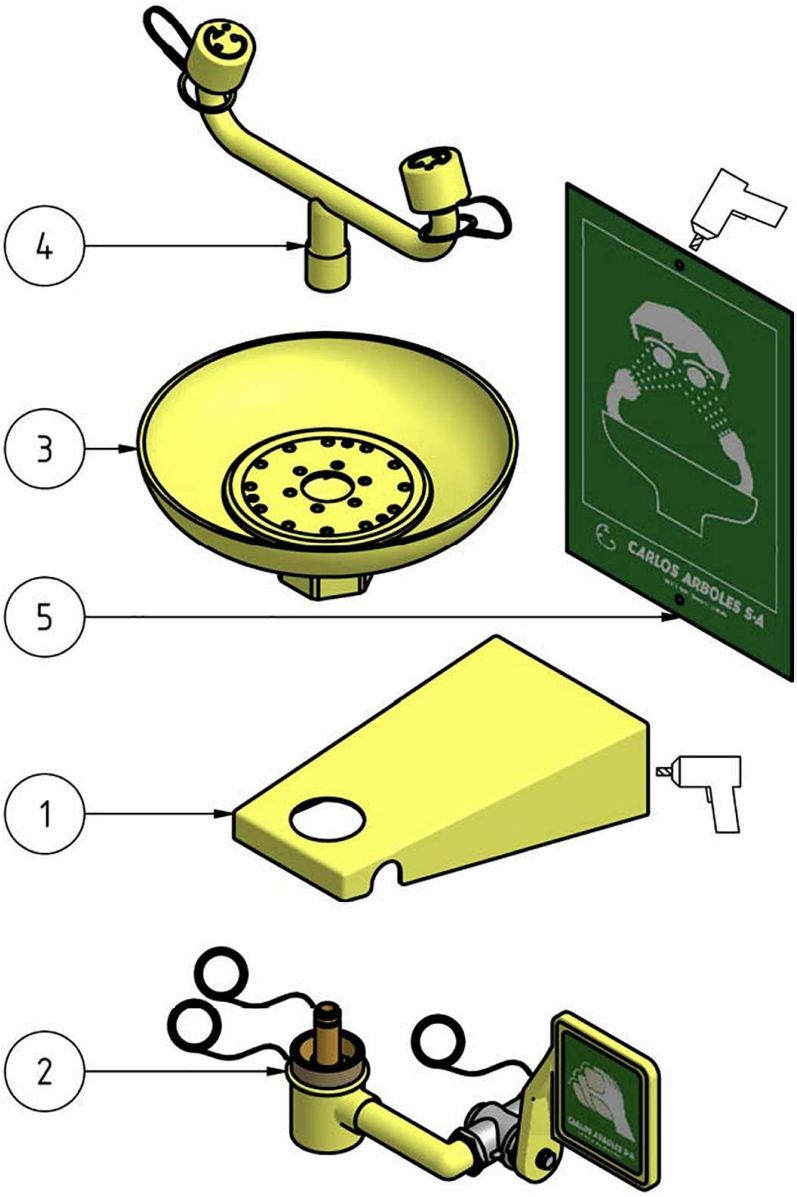

Lista de elementos / List of elements

Elemento / Element	Cantidad / Quantity	Modelo / Model	Descripciön / Description
1	1	862050	SOPORTE MURAL 2210 DE 266 HIERRO
2	1	180020	CONJUNTO OLINDRO CON MANETA
3	1	190150	RECOGEDOR LAVAOJOS AMARILLO ABS
4	1	190136	DISTRIBUIOOR LAVAOJOS (PI..AsnCO)
5	1	191005	LETRERO LAVAOJOS

Erbstößer GmbH
Dillberg 15
D-97828 Marktheidenfeld
Tel. +49 9391 4052
Fax. +49 9391/8583
Email info@erbs.de

... Stück Augendusche entsprechend DIN EN 15154 Teil 2 / DIN EN 15154, Teil 5 - Augenduschen -, Wandmodell (Aufputz), bestehend aus:

- Wandhalterung mit Langlöchern zur einfachen Positionierung und Montage
- Absperrarmatur mit großer Druckplatte, nicht selbstschließend
- Augendusch-Wasserverteiler mit zwei Strahlreglern aus Edelstahl
- Auffangschale aus ABS-Kunststoff, gelb eingefärbt
- Staubschutzkappen aus Kunststoff, metallfreie Befestigung, um die Strahlregler gegen Verunreinigungen zu schützen
- Rohre aus Messing, bzw. feuerverzinktem Stahl mit Kunststoff-Beschichtung aus Rilsan® (Polyamid 11 – Schichtstärke 250 – 300 Micron) gegen Korrosion geschützt.
- Gut sichtbar als Notfalleinrichtung durch Farbe RAL 1016 Sicherheits-Gelb

Wasserversorgung für Augendusche: Trinkwasser vergleichbarer Qualität
Wasser-Anschluss R ½“ / DN 15 AG
Anschluss für Ablauf R 1 ¼“ / DN 32 IG ISO 228
Empfohlener Fließdruck 2 bar / Min. 1,5 bar / Max. 8 bar
Max. Fließdruck 6 bar (ab 4 bar Einsatz eines Druckminderers oder Zubehör AB000080 empfohlen)
Absperrarmatur Augendusche ½“ / DN 15 mit integriertem Mengenregler - max. Volumenstrom 22 Liter/min.

Farbe der Kunststoffbeschichtung ähnlich RAL 1016, Sicherheits-Gelb
Hersteller: Erbstößer GmbH
Art.-Nr.: 500-01-000 Typ AB002210

... Stück Kennzeichen DIN 4844, Teil 2 – D-E 005 "Augendusche" aus Hartkunststoff; Maße: 148 x 148 mm
Erbstößer GmbH
Typ: 590-00-022 - AB000099

optional

... Stück Kugelhahn ½“ , nur mit Werkzeug verstellbar, zur Einstellung der Strahlhöhe und Service-Absperrung
Material: Messing verchromt/Kugel aus Edelstahl
Anschluß: 2 x ½“ IG/AG
Hersteller: Erbstößer GmbH
Typ: 590-00-100 – AB000080 oder gleichwertig

Normenkonformität
DIN EN 15154-2
DIN EN 15154-5
ANSO Z358.1:2014